31. Mai 2020

DALLMER

Waschtisch-Möbel-Siphon 137, 1 1/4" x DN 32

Artikel Nr.	**051103**
GTIN/EAN:	4001636051103
Rabattgruppe:	1

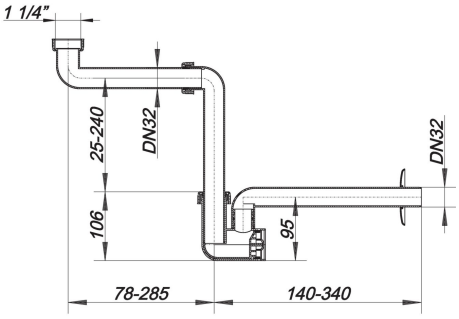

nach DIN EN 274
extrem raumsparend durch stufenlos verstellbare Drehgelenke, speziell für Waschtischunterbauten und behindertengerechte Waschtische

Ausführung:
– herausziehbarer Reinigungseinsatz
– Abdeckrosette

Material:
Polypropylen, hochschlagfest

Dallmer GmbH + Co KG · Wiebelsheidestraße 25 · 59757 Arnsberg · Tel.: +49 2932 9616-0 · Fax: +49 2932 9616-222
www.dallmer.de · info@dallmer.de

Änderungen auf Grund technischer Weiterentwicklung, Irrtümer und Druckfehler vorbehalten. Bestellungen erfolgen auf Grundlage unserer allgemeinen Geschäftsbedingungen: www.dallmer.de/agb