Produktdatenblatt

POLO-KAL XS Bogen DN 75/30°

Artikel-Nr. 102131

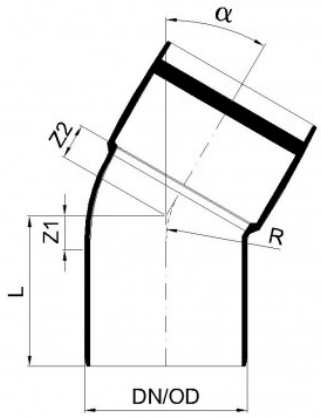

Zusammenfassung

mit Monotec-Dichtung

Technische Daten

DN/OD	75
Länge L	69 mm
Gewicht	0,11 kg/Stk.
Z1	16 mm
Winkel α	30°
Z2	16 mm
R	40 mm
Verpackungseinheit	20 Stk.