HANSALIGNA

FERTIGSET FÜR BRAUSE-BATTERIE

83879513

EAN: 4015474278875

- Badezimmer, Dusche
- Einhebelmischer, Fertigmontageset
- Chrom
- Einhandbedienhebel/Griff, Hebel mit W+K-Kennzeichnung
- Temperaturbegrenzer, Heißwassersperre einstellbar (nachrüstbar)
- ø 3.5 classic Steuerpatrone mit keramischen Dichtscheiben zur Wassermengen- und Temperatureinstellung
- Squarewallrosette, BLUECLICK

Technische Daten

Durchflusseigenschaften

Durchfluss bei 3 bar	**22.2 l/min**

Technische Eigenschaften

Warmwasserversorgung	**max. +90°C**
Arbeitsdruck	**0.5-10 bar**

Vorschriften

EN Standard	**EN 817**

Typzulassungen

DVGW	**DW-6506CS0196**
ABP	**PA-IX 28815/IB**
SVGW	**1805-6754**
ACS	**16 ACC LY 696**

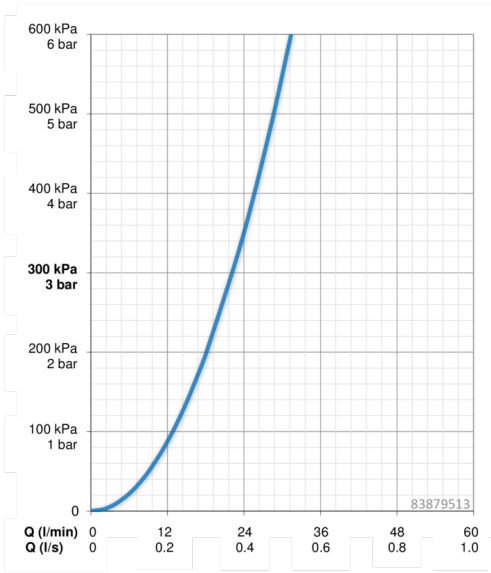

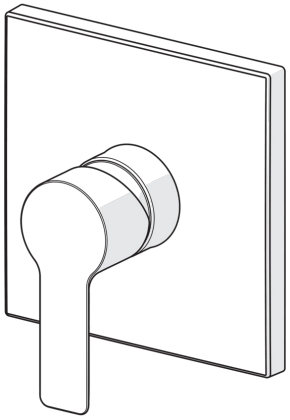

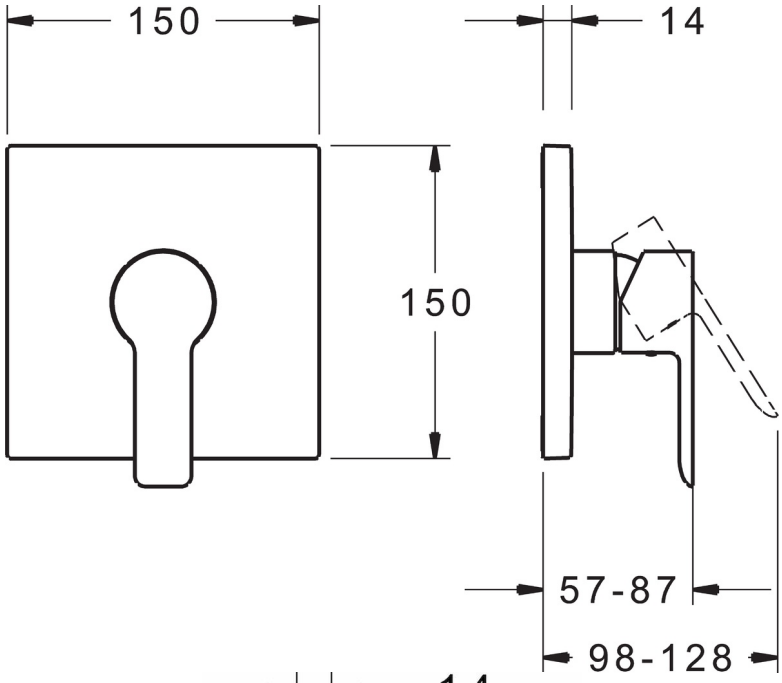
150
14
150
57-87
98-128

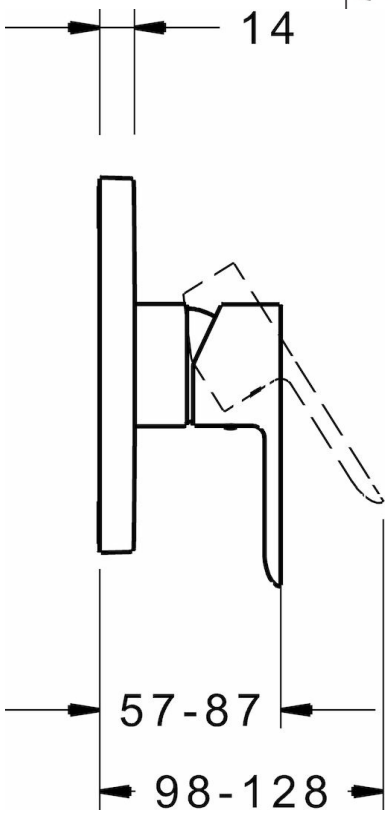
14
57-87
98-128

Ersatzteile

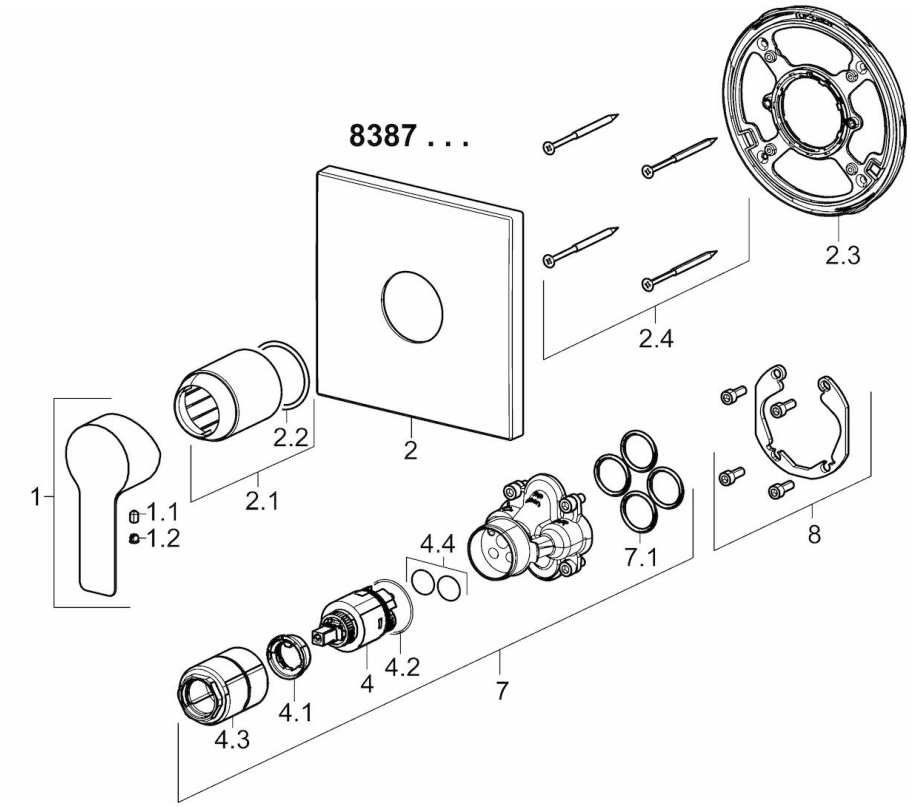

SP83879513

	Name	Art.-Nr.
1	Hebel	59913650
1.1	Schraube, M5x8, SW2.5	59904755
1.2	Blindstopfen	59913762
2	Rosette	59914312
2.1	Abdeckkappe, (2011-)	59912511
2.2	O-Ring, 41 X 3	59913215
2.3	Befestigungsteil	59914296
2.4	Schraube, M4.5x80	59912890
4	Kartusche, 3.5 Classic	59913075
4.1	Temperaturanschlag	59912325
4.2	O-Ring, d 28.24x2.62	59912590
4.3	Schraubhülse, M38x1	59912115
4.4	O-Ring, d 10.10x1.60	59905072
7	Funktionseinheit, 3.5	59914303
7.1	O-Ring, 23.47x2.62	59914304
8	Einbausatz	59914186
N.I.	Befestigungsschraube, M6x13	59914657
N.I.	Adapter, H/C reversed	59914184
N.I.	Verlängerungssatz, 15 mm	59914182
N.I.	Verlängerungssatz, 15 mm, 150 x 150 mm	59914192