HANSA

HANSAVANTIS

Style

FERTIGMONTAGESET FÜR WANNE/BRAUSE

82609077

EAN: 4015474279285

- Badezimmer
- Einhebelmischer, Fertigmontageset
- Chrom
- Hebel mit W+K-Kennzeichnung, Pinhebel, Einhandbedienhebel/Griff
- Drehumsteller, druckunabhängig
- Temperaturbegrenzer, Heißwassersperre einstellbar (nachrüstbar)
- ø 3.5 classic Steuerpatrone mit keramischen Dichtscheiben zur Wassermengen- und Temperatureinstellung
- Armaturenkörper aus entzinkungsbeständigem Messing (DZR)
- Roundwallrosette, FunctionUnitFixedWithScrews, BLUECLICK, BLUETUNE

Technische Daten

Durchflusseigenschaften

Durchfluss bei 3 bar	**21.0 / 21.0 l/min**

Technische Eigenschaften

Warmwasserversorgung	**max. +90°C**
Arbeitsdruck	**0.5-10 bar**

Vorschriften

EN Standard	**EN 817**

Typzulassungen

DVGW	**DW-6506CS0196**
ABP	**PA-IX 28816/ICC**
SVGW	**1805-6754**
ACS	**16 ACC LY 696**

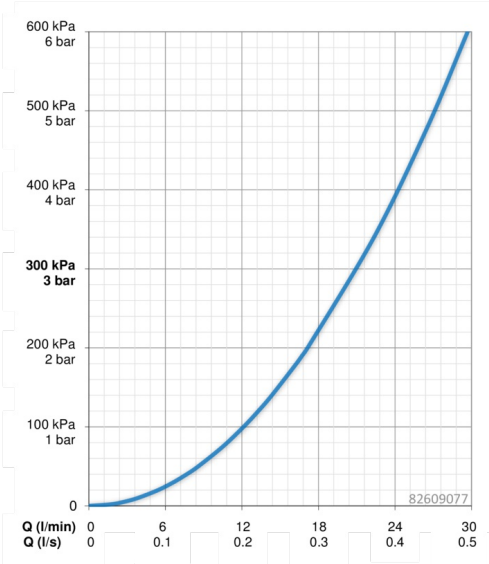

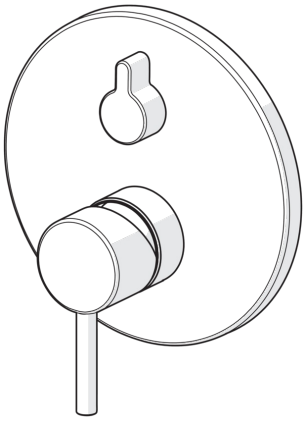

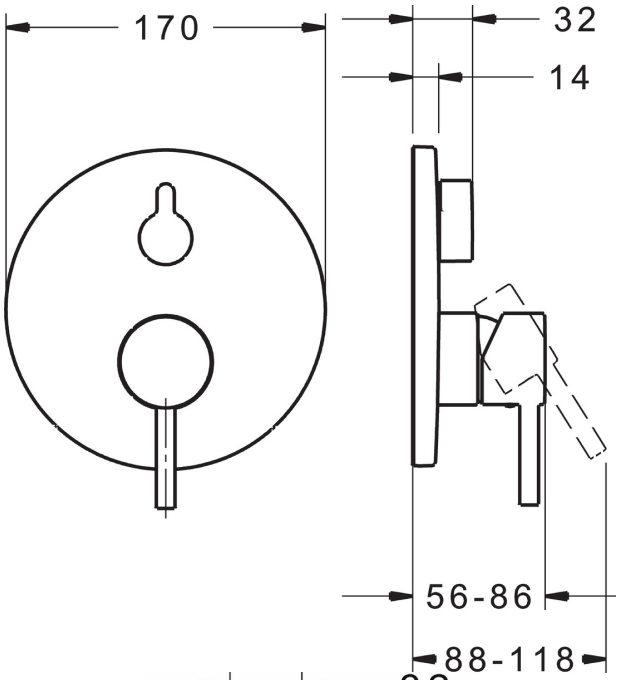
170
32
14
56-86
88-118

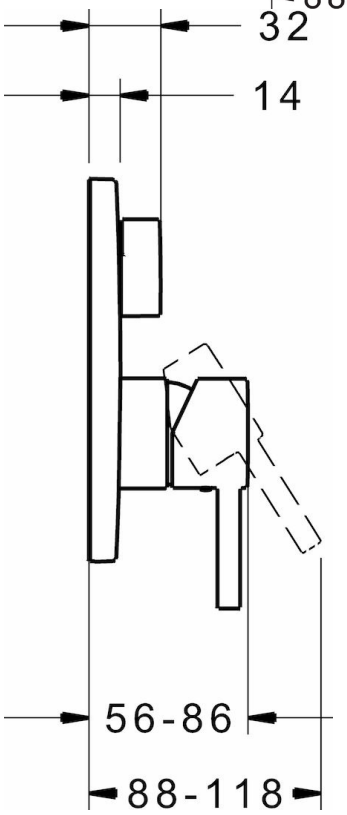
32
14
56-86
88-118

Ersatzteile

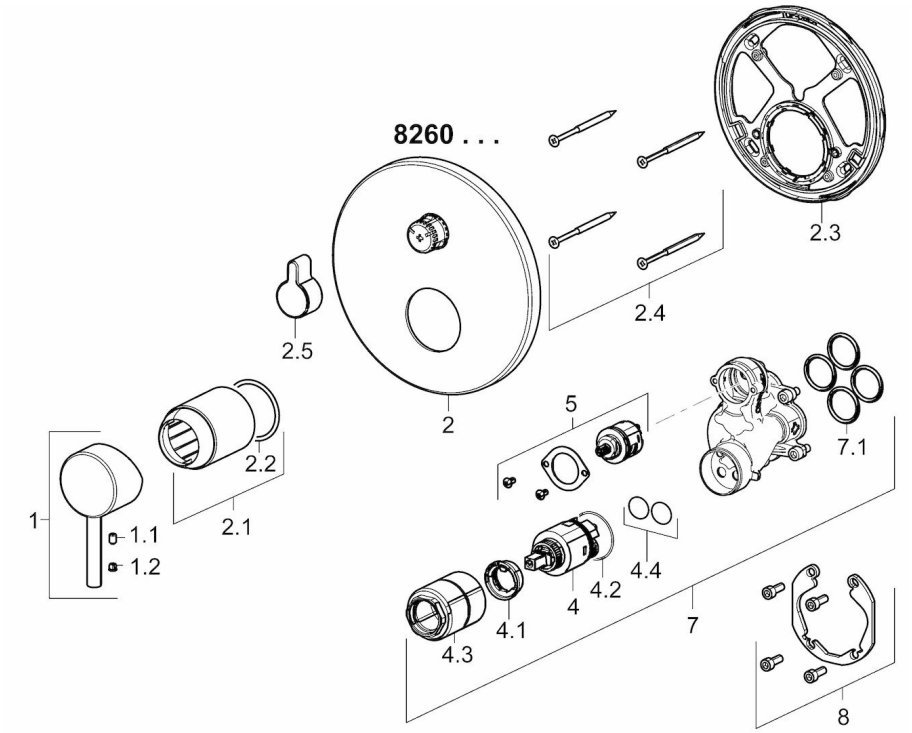

SP82609077

	Name	Art.-Nr.
1	Hebel	59913840
1.1	Schraube, M5x8, SW2.5	59904755
1.2	Dekorkappe Grau	59912112
2	Rosette, d 170 mm	59914308
2.1	Abdeckkappe, (2011-)	59912511
2.2	O-Ring, 41 X 3	59913215
2.3	Befestigungsteil	59914307
2.4	Schraube, M4.5x80	59912890
2.5	Umstellknopf	59914324
4	Kartusche, 3.5 Classic	59913075
4.1	Temperaturanschlag	59912325
4.2	O-Ring, d 28.24x2.62	59912590
4.3	Schraubhülse, M38x1	59912115
4.4	O-Ring, d 10.10x1.60	59905072
5	Umsteller/Kartusche	59914183
7	Funktionseinheit, 3.5	59914299
7.1	O-Ring, 23.47x2.62	59914304
8	Einbausatz	59914186
N.I.	Adapter, H/C reversed	59914184
N.I.	Verlängerungssatz, 15 mm	59914182
N.I.	Umsteller, automatisch, 120°	59914655
N.I.	Schraubendreher, 5 mm	59914334
N.I.	Verlängerungssatz, 15 mm, d:170 mm	59914191

© 2020 Hansa Armaturen GmbH - www.hansa.com - 22.07.2020