HANSA

HANSAVANTIS

Style

WASCHTISCHBATTERIE

52422277

EAN: 4015474253803

- Badezimmer
- Einhebelmischer
- Chrom
- Feststehender Auslauf
- PCA® konstante Durchflussleistung unabhängig vom Fließdruck
- Hebel mit W+K-Kennzeichnung, Pinhebel, Einhandbedienhebel/Griff
- Temperaturbegrenzer, Heißwassersperre einstellbar (nachrüstbar)
- ø 3.5 classic Steuerpatrone mit keramischen Dichtscheiben zur Wassermengen- und Temperatureinstellung
- Anschluss über flexible Druckschläuche DVGW W270 zugelassen
- Armaturenkörper aus entzinkungsbeständigem Messing (DZR), Rapid-Montagesystem

Technische Daten

Durchflusseigenschaften

Durchfluss bei 3 bar (mit Durchflussregler)	**6.0 l/min**

Technische Eigenschaften

DN-Größe (Nennmaß)	**DN15**
Warmwasserversorgung	**max. +80°C**
Arbeitsdruck	**1-10 bar**
Anschlussgröße	**G3/8**

Vorschriften

EN Standard	**EN 817**
Geräuschklasse	**I (ISO 3822)**

Typzulassungen

DVGW	**NW-6506CN0319**
KIWA	**K6116/06**
ABP	**P-IX 29260/IA**
SVGW	**1104-5843**
ACS	**16 ACC NY 205**

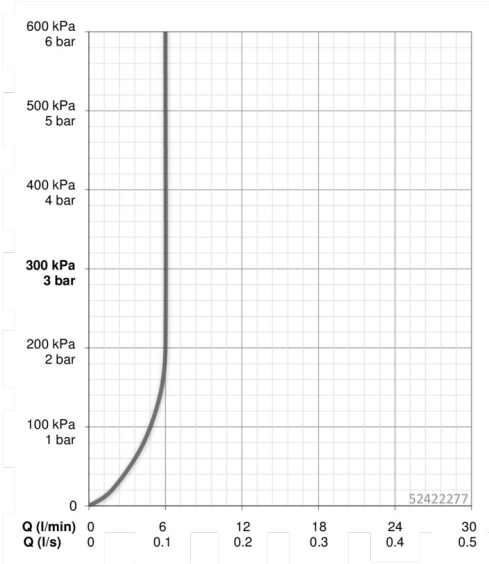

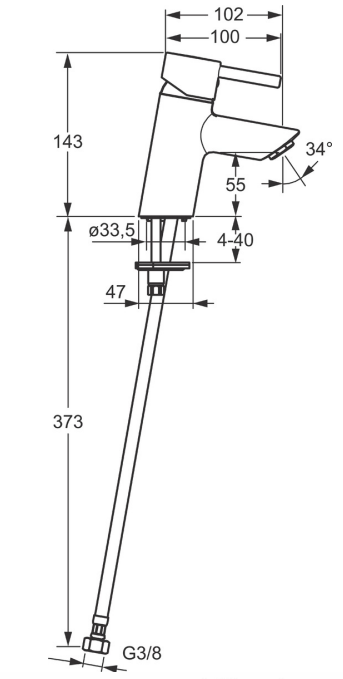
102
100
143
34°
55
ø33,5
4-40
47
373
G3/8

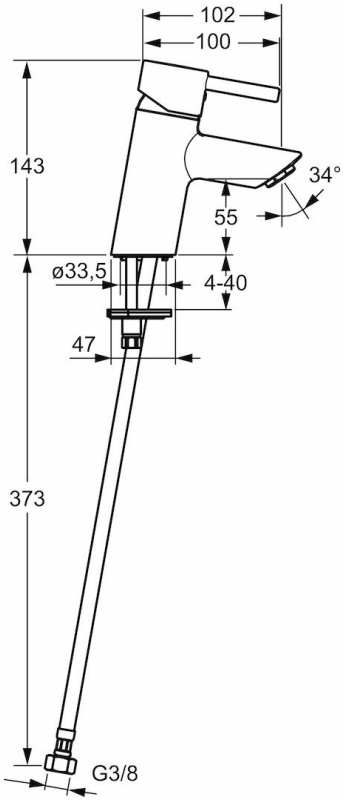
102
100
143
34°
55
ø33,5
4-40
47
373
G3/8

Ersatzteile

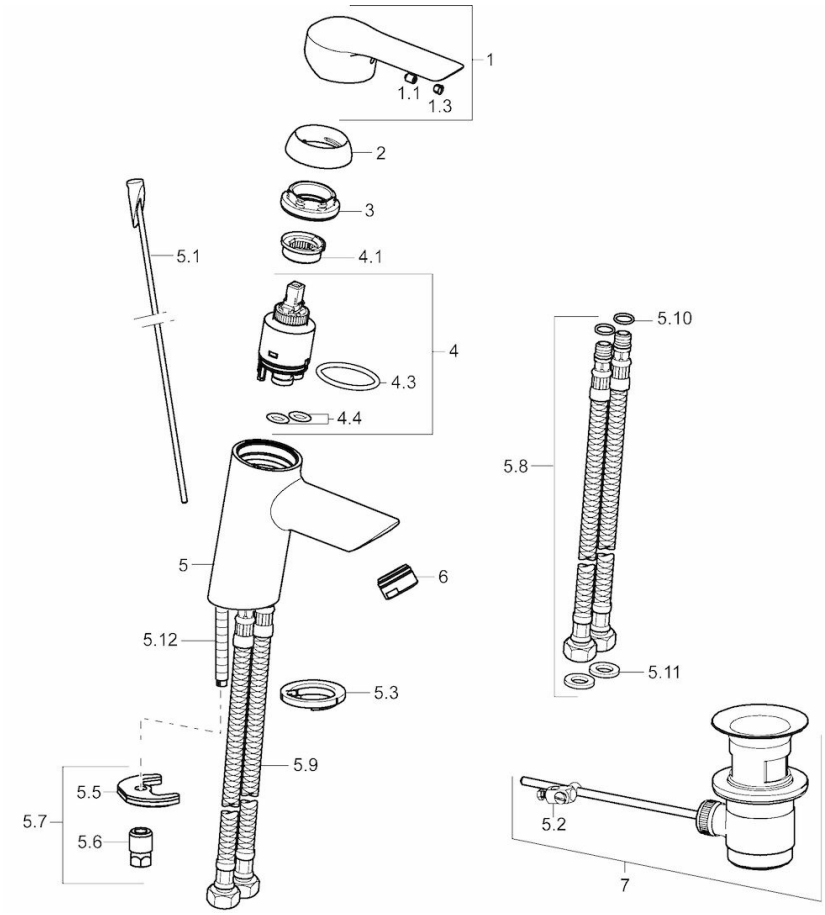

SP52402273

	Name	Art.-Nr.
1	Hebel	59914629
1	Hebel	59913840
1.1	Schraube, M5x8, SW2.5	59904755
1.3	Dekorkappe Grau	59912112
2	Abdeckkappe, 33 x 3 mm	59912504
3	Gegenmutter, M40x1, SW30	59913210
4	Kartusche, 3.5 Classic	59913075
4	Kartusche, 3.5 Eco	59912324
4.1	Temperaturanschlag	59912325
4.3	O-Ring, d 28.24x2.62	59912590
4.4	O-Ring, d 10.10x1.60	59905072
5.1	Zugstange mit Knopf	59913587
5.10	O-Ring, d 7.65x1.78	59902337
5.11	Dichtungen, 9.5 x 14.4 x 2	59912551
5.12	Befestigungsschraube, M8x1, L=140	59912474
5.2	Gelenkstück	59904624
5.3	Bodendichtung	59913653
5.5	Befestigungsplatte	59904765
5.6	Schraube, M8x1, SW13	59904766
5.7	Befestigungssatz	59912113
5.8	Anschlußschlauch	59913213
5.9	Anschlußschlauch, L=430, G3/8-M10x1	59912515
6	Luftsprudler, M24x1, 6 l/min	59913727
7	Ablaufgarnitur, (2019-)	59914764
7	Ablaufgarnitur	59904620
N.I.	Schlüssel, SW 30/34	59912108

© 2020 Hansa Armaturen GmbH - www.hansa.com - 22.07.2020