hansgrohe

Focus M42
Einhebel-Küchenmischer 120, 1jet
Oberflächen: **Chrom** Artikelnummer: **71806000**

Beschreibung

Merkmale

- ComfortZone 120
- Schwenkbereich 360°
- Normalstrahl
- Anschlussgröße: DN15
- maximale Durchflussmenge bei 3 bar: 12 l/min
- Keramikmischsystem
- Anschlussart: G ⅜ Anschlussschläuche
- für Durchlauferhitzer geeignet
- DVGW NW-6506CT0436
- P-IX 7355/IIA

Technologie

Produktabbildung

Maßzeichnung

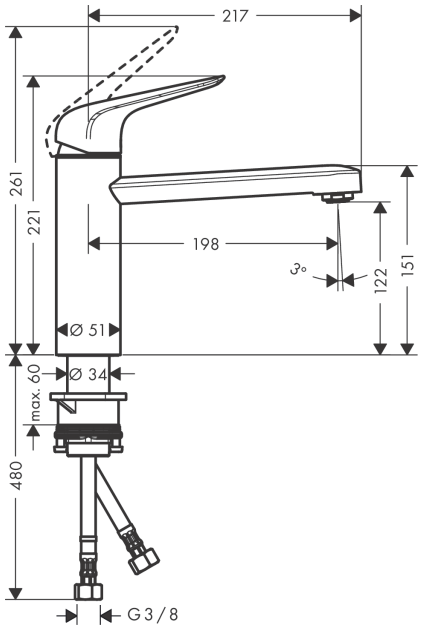
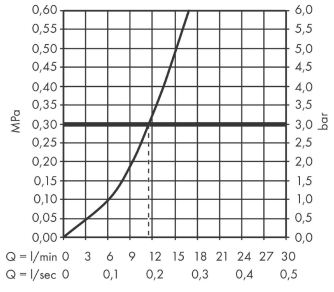
Durchflussdiagramm