Talis E
Einhebel-Wannenmischer Aufputz
Oberflächen: **Chrom** Artikelnummer: **71740000**

Beschreibung

Merkmale

- Ausladung 194 mm
- Anschlussart: S-Anschlüsse
- Stichmaß: 150 ± 12 mm
- Strahlart Armatur: Normalstrahl
- Durchfluss für Wanneneinlauf bei 3 bar: 19 l/min
- Durchfluss für Handbrause bei 3 bar: 17 l/min
- Keramikmischsystem
- Temperaturbegrenzung einstellbar
- Umsteller mit automatischer Rückstellung
- mit Schalldämpfer
- für Durchlauferhitzer geeignet
- Anschlussgröße: DN15

Technologie

Produktabbildung

Maßzeichnung

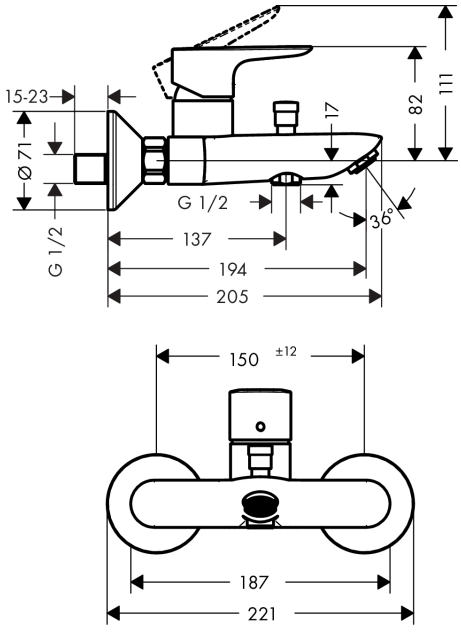
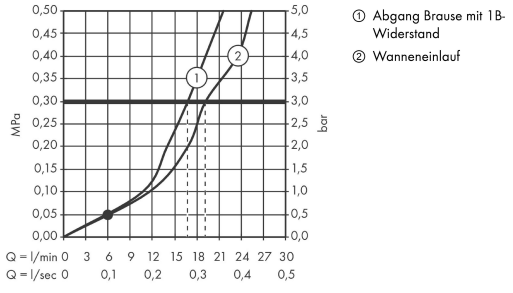
Durchflussdiagramm