hansgrohe

Logis
Standventil 70 für Kaltwasser ohne Ablaufgarnitur
Oberflächen: **Chrom** Artikelnummer: **71120000**

Beschreibung

Merkmale

- ComfortZone 70
- Ausladung 84 mm
- Normalstrahl
- Durchflussmenge bei 3 bar: 5 l/min
- Keramikventil 90°
- nur für Kaltwasseranschluss
- Anschlussart: G ⅜ Anschlussschläuche
- Anschlussgröße: DN15
- DVGW NW-6501CP0557
- P-IX 28140/IO

Technologie

Produktabbildung

Maßzeichnung

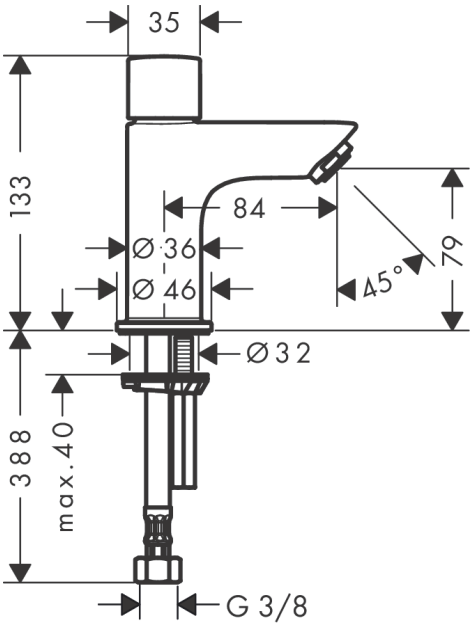
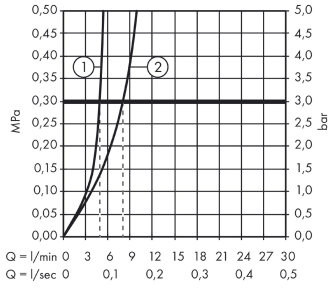
Durchflussdiagramm