HANSARONDA

KÜCHENARMATUR

54902273

EAN: 4015474263109

- Küche
- Einhebelmischer, Seitenbedient
- Chrom
- Schwenkbarer Auslauf
- CASCADE® Strahlregler

- Messing
- Hebel mit W+K-Kennzeichnung, Einhandbedienhebel/Griff
- ø 2.5 Steuerpatrone mit keramischen Dichtscheiben zur Wassermengen- und Temperatureinstellung
- Anschluss über flexible Druckschläuche DVGW W270 zugelassen
- Messing in Trinkwasserkontakt enthält weniger als 0,3% Blei, Armaturenkörper aus entzinkungsbeständigem Messing (DZR), Wasserwege ohne Nickelbeschichtung

Technische Daten

Durchflusseigenschaften

Durchfluss bei 3 bar (mit Durchflussregler)	**9.0 l/min**

Technische Eigenschaften

DN-Größe (Nennmaß)	**DN15**
Warmwasserversorgung	**max. +90°C**
Arbeitsdruck	**1-10 bar**
Anschlussgröße	**G3/8**

Vorschriften

EN Standard	**EN 817**

Typzulassungen

ACS	**15 ACC LY 432**

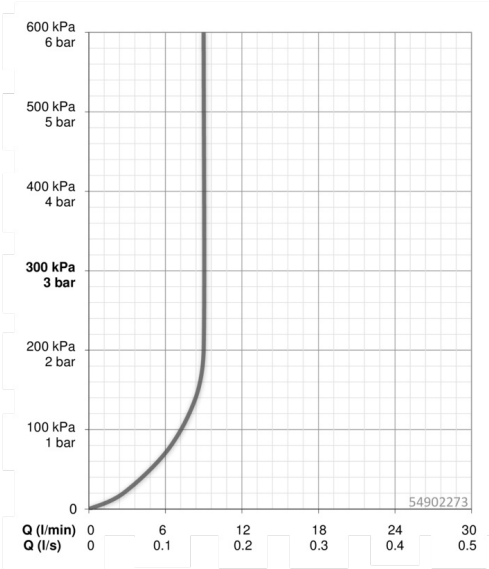

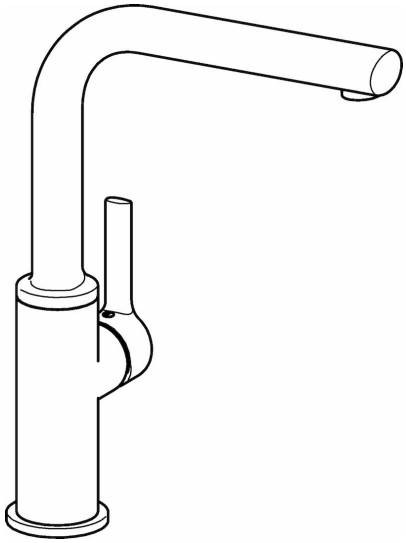

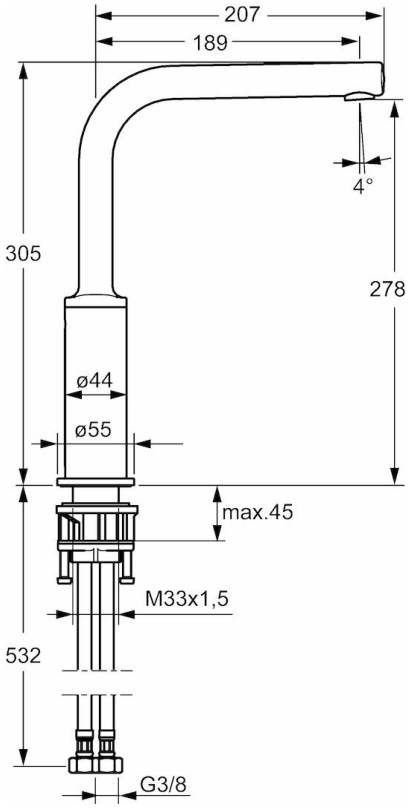

Ersatzteile

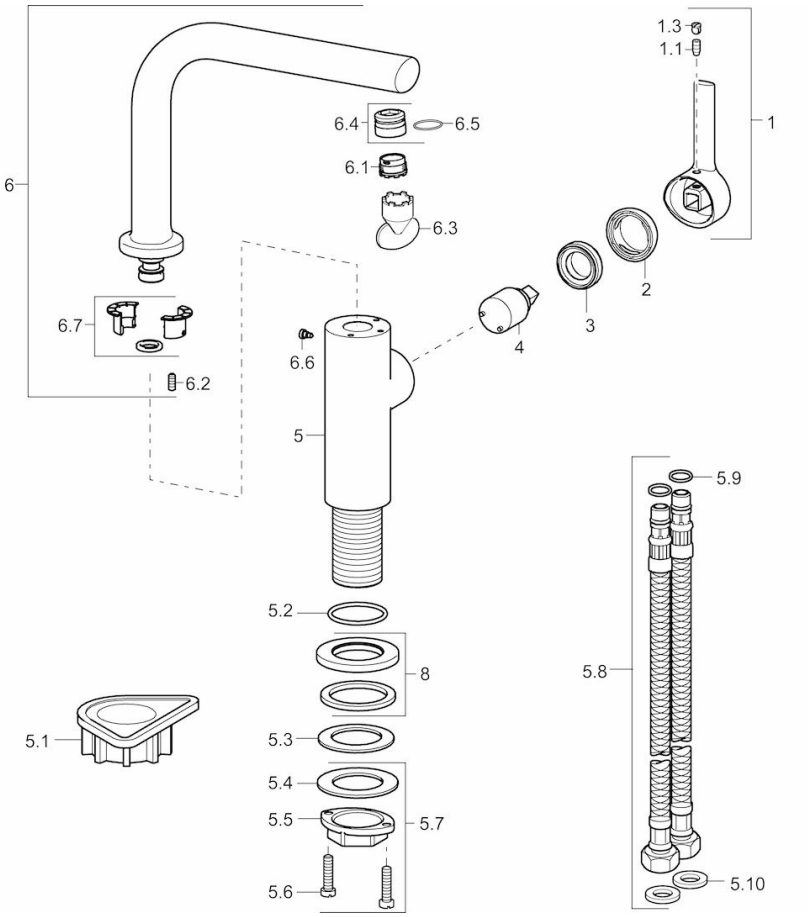

SP54902273

	Name	Art.-Nr.
1	Hebel, 2.5	59913985
1.1	Schraube, M5x8, SW2,5	59904755
1.3	Blindstopfen	59913762
2	Abdeckkappe	59913957
3	Gegenmutter, M32x1, SW24	59913958
4	Kartusche, 2.5	59913914
5.1	PVC-Befestigungsplatte	59910008
5.10	Dichtungen, 9.5 x 14.4 x 2	59912551
5.2	O-Ring, 35.00x2.50	59905020
5.3	Dichtungen, 48 x 33,5 x 2	59902283
5.7	Befestigungssatz	59913371
5.8	Anschlußschlauch, L=550, M8x1, G3/8	59913969
5.9	O-Ring, 6,00 X 1,40	59913266
6	Schwenkauslauf mit Auswerfer	59913990
6.1	Luftsprudler, M18.5x1 GPM-TJ	59913987
6.2	Befestigungsschraube, M4x8	59913989
6.3	Schlüssel für Luftsprudler, M18,5	59913367
6.4	Montagering für Luftsprudler	59913654
6.6	Schraube, M4 x 7	59902075
6.7	Dichtungskit	59911884
8	Rosette, d 55 mm	59913963