hansgrohe

Focus
Einhebel-Waschtischmischer 70 mit Zugstangen-Ablaufgarnitur
Oberflächen: **Chrom** Artikelnummer: **31730000**

Beschreibung

Merkmale

- Besteht aus: Einhebel-Waschtischmischer, Ablaufgarnitur
- ComfortZone 70
- Ausladung 101 mm
- Normalstrahl
- Durchflussmenge bei 3 bar: 5 l/min
- Keramikmischsystem
- Temperaturbegrenzung einstellbar
- für Durchlauferhitzer geeignet
- Zugstangen-Ablaufgarnitur G 1¼
- Material Ablaufventil: Metall
- Anschlussart: G ⅜ Anschlussschläuche
- Anschlussgröße: DN15
- DVGW NW-6506BU0221
- P-IX 18982/IO

Technologie

Air Power | Eco Smart | Quick Clean | Comfort Zone

Designpreise

Designpreis Deutschland 2011 NOMINIERT

iF product design award 2010

Produktabbildung

Maßzeichnung

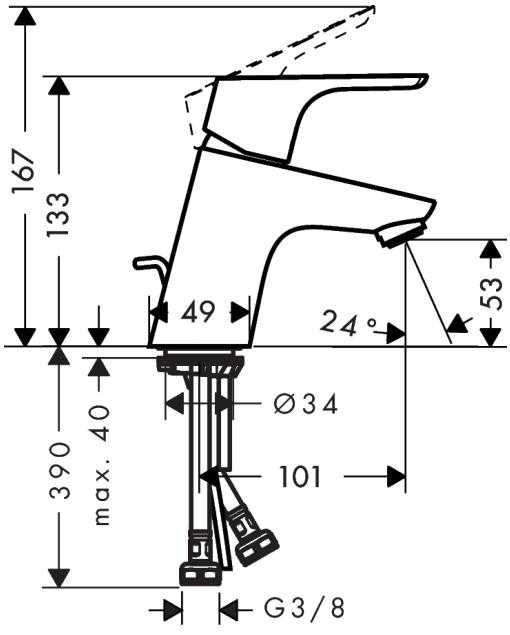

Focus
Einhebel-Waschtischmischer 70 mit Zugstangen-Ablaufgarnitur
Oberflächen: **Chrom** Artikelnummer: **31730000**
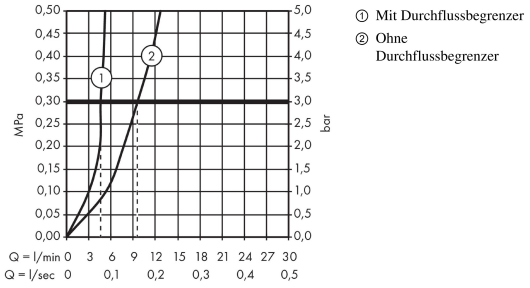
Durchflussdiagramm