Brausearm 12,8 cm
Oberflächen: **Chrom** Artikelnummer: **27411000**

Beschreibung

Merkmale

- Wandmontage
- Installationsart: Aufputzmontage
- Material: Messing
- Anschlussgewinde G ½
- Anschlussgröße DN15

Produktabbildung
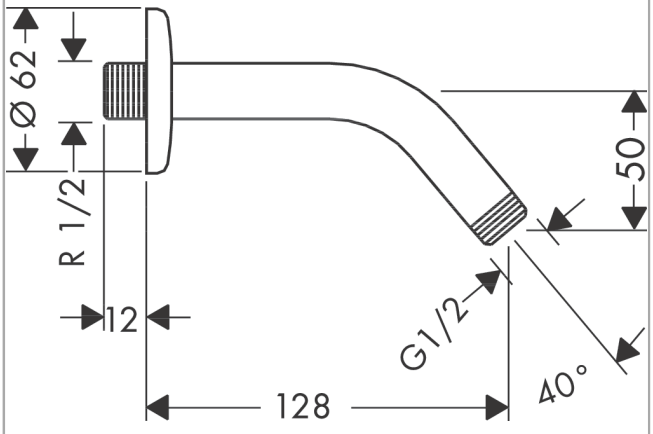
Maßzeichnung