hansgrohe

Raindance Select S
Brauseset 120 3jet mit Brausestange 90 cm und Seifenschale
Oberflächen: **Chrom** Artikelnummer: **26631000**

Beschreibung

Merkmale

- Besteht aus: Handbrause, Brausestange, Brauseschlauch, Schieber, Seifenschale
- Brausekopfgröße: 125 mm
- Strahlart: Rain, RainAir, Whirl
- komfortable Strahlartenumstellung durch Select-Taste
- brauseseitiger Drehwirbel gegen lästiges Verdrehen des Brauseschlauches
- Neigungswinkel um 90° verstellbar, Schieber schwenkt nach links und rechts sowie oben und unten
- maximale Durchflussmenge bei 3 bar: 15 l/min
- Wandstützen aus Kunststoff

Technologie

Produktabbildung

Maßzeichnung

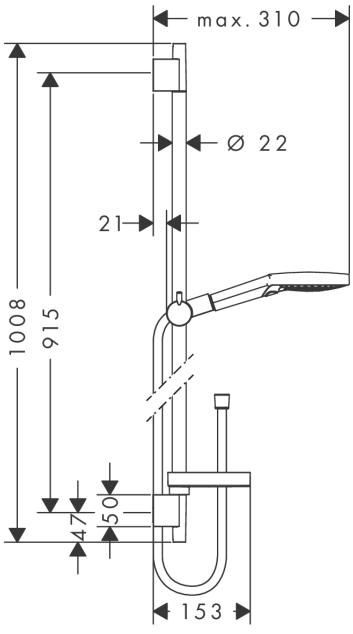

Durchflussdiagramm

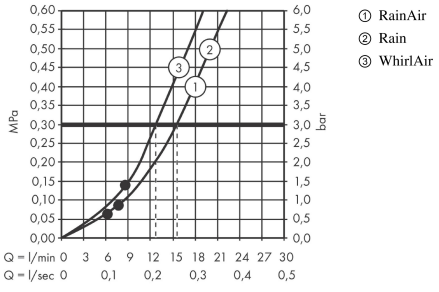

Die Verbrauchswerte wurden praxisnah mit den dazugehörigen Armaturen (Thermostat/Mischer/Unterputzventil) gemessen.

Raindance Select S
Brauseset 120 3jet mit Brausestange 90 cm und Seifenschale
Oberflächen: **Chrom** Artikelnummer: **26631000**
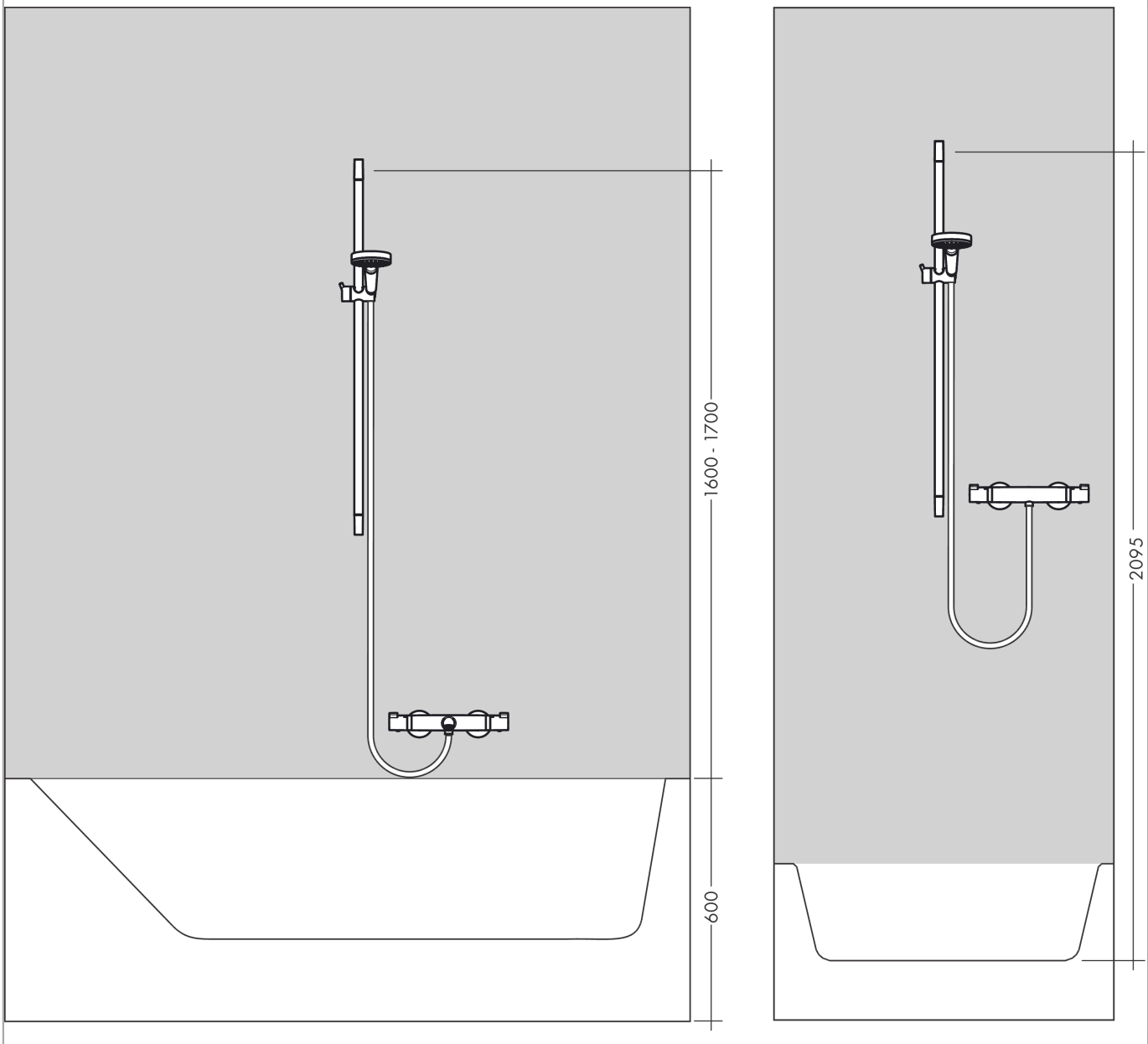
Einbaubeispiel