**Raindance Select E**
**Handbrause 150 3jet**
Oberflächen: **Chrom** Artikelnummer: **26550000**

## Beschreibung

**Merkmale**

- Handbrause mit zweischaligem Aufbau
- Brausekopfgröße: 150 mm
- komfortable Strahlartenumstellung durch Select-Taste
- Strahlart: RainAir, CaresseAir, Mix
- maximale Durchflussmenge bei 3 bar: 16 l/min
- mit innenliegender Wasserführung
- ausspülbares Schmutzfangsieb
- Anschlussgewinde G ½
- Anschlussgröße: DN15
- für Durchlauferhitzer geeignet
- Handbrause sollte nicht mit einem Schieber mit festgelegten zwei Positionen verwendet werden
- P-IX 19142/IB

## Technologie

## Produktabbildung

## Maßzeichnung

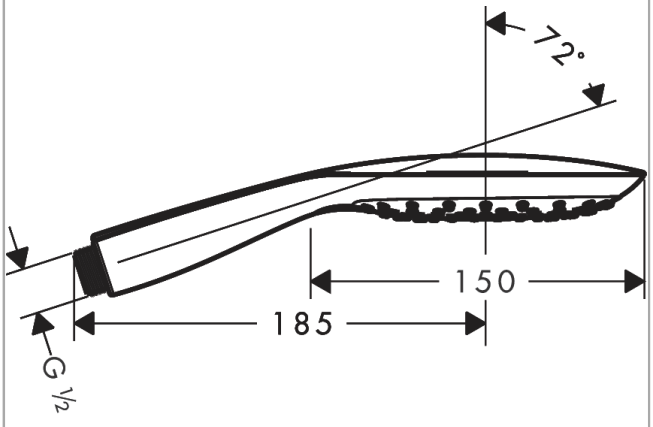

**Raindance Select E**
**Handbrause 150 3jet**
Oberflächen: **Chrom** Artikelnummer: **26550000**

## Durchflussdiagramm

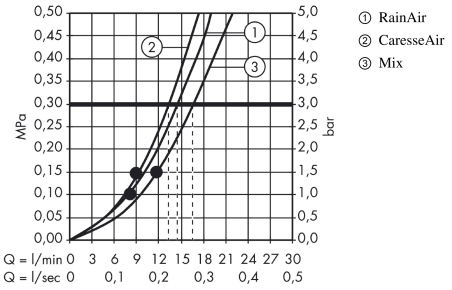


Die Verbrauchswerte wurden praxisnah mit den dazugehörigen Armaturen (Thermostat/ Mischer/Unterputzventil) gemessen.