hansgrohe

Talis Select S
Waschtischmischer 80 ohne Ablaufgarnitur
Oberflächen: **Chrom** Artikelnummer: **72041000**

Beschreibung

Merkmale

- ComfortZone 80
- Ausladung 97 mm
- Normalstrahl
- Durchflussmenge bei 3 bar: 5 l/min
- Select Kartusche mit Temperaturverstellung
- Temperaturbegrenzung einstellbar
- Anschlussart: G ⅜ Anschlussschläuche
- Anschlussgröße: DN15
- P-IX 28952/IO

Technologie

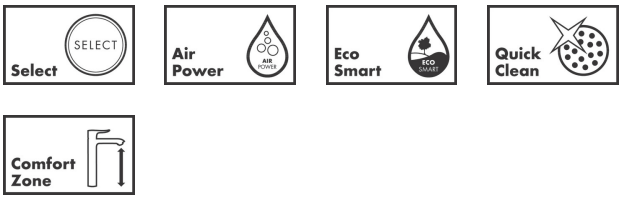

Produktabbildung

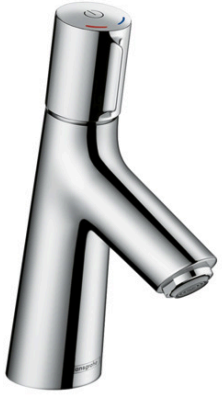

Maßzeichnung

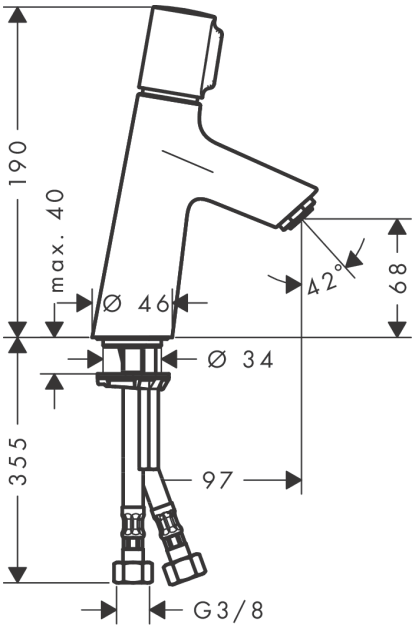

Durchflussdiagramm

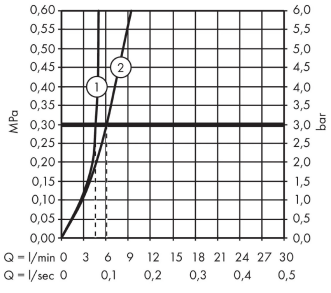

① mit Durchflussbegrenzer
② ohne Durchflussbegrenzer